VANICO MARONYX

MINI CONSOLE QUARTZ

CONSOLE
ET MIROIR

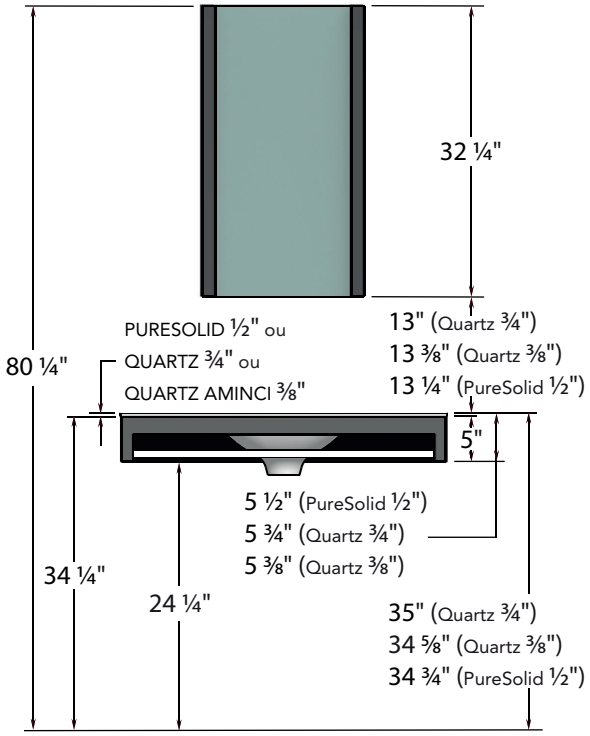

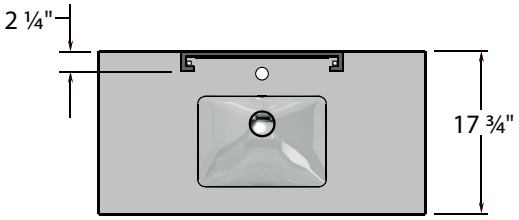

PHARMACIE ENCASTRÉE

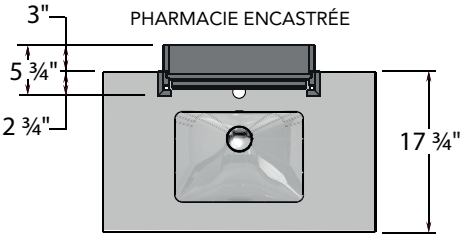
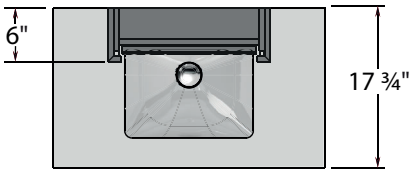
PHARMACIE MURALE